SELENIUM Ambientare

6CO2R S/ AUTOTRANSFORMADOR
6FR2R S/ AUTOTRANSFORMADOR
6CO1Q S/ AUTOTRANSFORMADOR
6FR1Q S/ AUTOTRANSFORMADOR
6W21RT S/ AUTOTRANSFORMADOR

A linha Ambientare é a solução completa e descomplicada para resolver os problemas de som ambiental. Esta nova linha conta com 4 modelos diferenciados, cada um de acordo com a necessidade do cliente. Estes produtos podem ser utilizados na sonorização de salas de eventos, shopping centers, consultórios, aeroportos, escolas, hospitais, hotéis, residências, ou seja, na sonorização de ambientes em geral.

Veja porque a linha Ambientare é a solução completa:

- Alto-falantes de 6" do tipo coaxial (6CO2R/6CO1Q) e full range (6FR2R/6FR1Q) que utiliza calota difusora de agudos e no modelo 6W21RT utiliza sistema de duas vias, sendo elas um alto-falante de 6" e um tweeter de ¾" com diafragma em PEI.
- Molduras injetadas em material sintético resistente às elevadas temperaturas. Sua estrutura foi desenvolvida utilizando recursos de software 3D, permitindo assim simular a montagem das partes verificando condições de encaixe e travamento, garantindo uma instalação fácil, rápida e precisa que, aliada ao design diferenciado fará com que o som ambiental nunca mais seja deficiente.
- Telas frontais em alumínio com grande resistência à oxidação.

Sequência de Instalação:

1- Retirar o produto da embalagem;
2-Retirar a tela de proteção frontal, pressionando os pés traseiros ou utilizando a chave que acompanha o produto;
3- Preparar a superfície onde o conjunto deverá ser instalado;
3.1- Fazer a abertura na superfície, diâmetro de Ø205mm para as redondas, 205mm x 205mm para as quadradas e 280mm x 190mm para as retangulares (Utilize o calço inferior da embalagem como gabarito para fazer a furação no teto);
4- Conectar a fiação do sistema do cliente nos terminais do alto-falante. Quando houver mais de um conjunto no sistema, deve-se observar a polaridade. Se a instalação possuir auto-transformador deve-se observar a tensão de linha (tensão de saída do amplificador) e conectar à placa conectora do auto-transformador conforme tensão indicada;
5- Encaixar a arandela no furo do forro;
5.1- A fixação da moldura prevê superfícies (forros) de espessuras entre 10mm e 35mm. Se a sua superfície é inferior à 10mm deve-se utilizar calços que deverão ser colocados sobre a superfície (forro) embaixo das garras;
5.2- Parafusar os quatro parafusos em forma cruzada;
6- Posicionar a tela na moldura.

Curvas dos alto-falantes traçados em câmara anecóica.

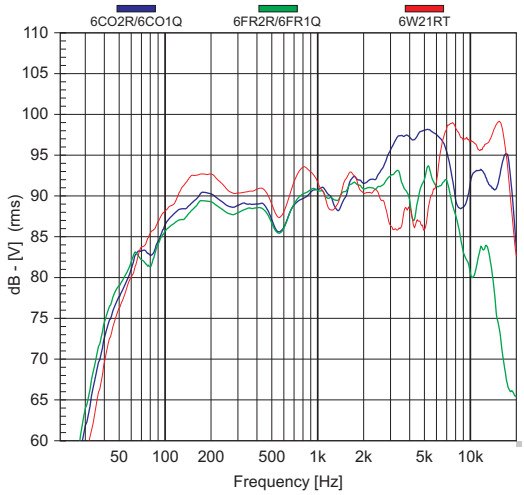

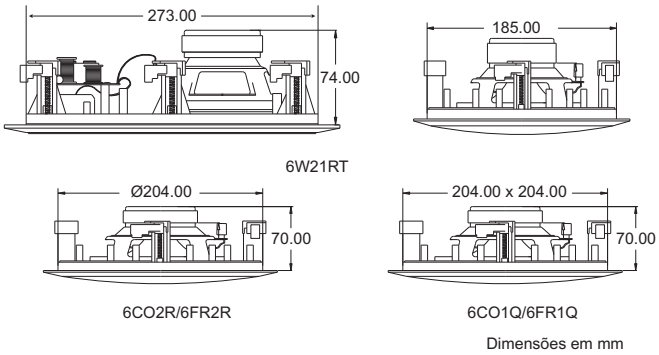

Dimensões para corte da superfície

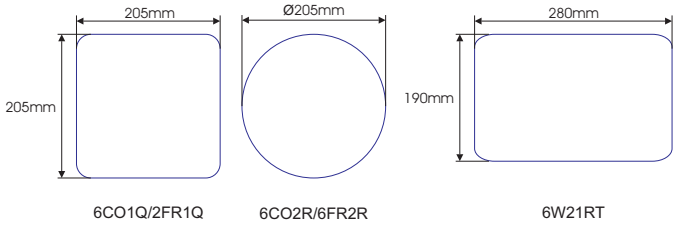

Curvas polares

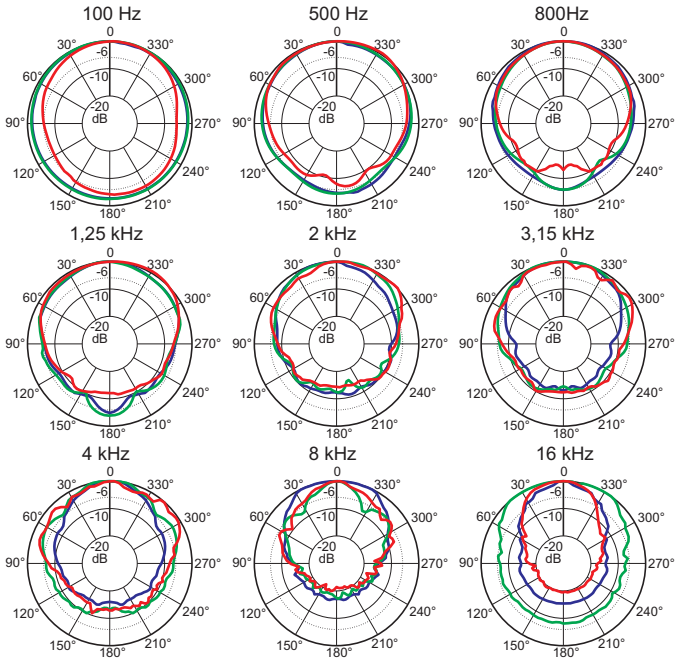

Arandela	6CO2R	6FR2R	6CO1Q	6FR1Q	6W21RT
Tipo de alto-falante	Coaxial 6”	Full Range 6”	Coaxial 6”	Full Range 6”	Two way 6"
Potência RMS (W)	25	25	25	25	25
Potência Prog. Musical (W)	50	50	50	50	50
Impedância	8	8	8	8	8
SPL 1W@1m (dB)	90	90	90	90	90
Resp. Freq. @ - 10 dB (Hz)	55 – 20k	55 – 15k	55 – 20k	55 – 15k	55 - 20K
Peso líquido (g)	1036	980	1172	1064	1312
Diâmetro do furo no teto (mm)	205	205	205x205	205x205	275x186
Cobertura angular	60°	60°	60°	60°	60°
Cor	Branca	Branca	Branca	Branca	Branca

Devido aos avanços tecnológicos, reservamo-nos o direito de inserir modificações sem prévio aviso.

Cód.: NA Rev.: 01 - 06/08

www.selenium.com.br
www.seleniumloudspeakers.com