1230s

mm.134x24

Modelo patenteado

Dobradiças invisíveis ajustáveis para portas

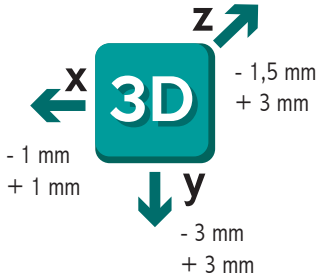

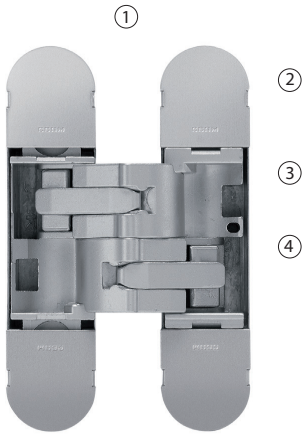

1. Mecanizado feito de Zamak
2. Cobertura em aço galvanizado
3. Caixa interna em Zamak
4. Caixa externa em Zamak

CARACTERÍSTICAS:

- Fabricada em zamak e caixa externa em zamak zincado que resiste a oxidação
- Acabamentos em aço inox
- Adequada para uma espessura mínima de 35mm
- Comprimento total: 130mm
- Profundidade apenas 21mm
- Regulagem tridimensional
- Capacidade de carga: 80kg (uso de 3 dobradiças)
- Fácil instalação e simetria na usinagem
- Certificação para portas até 1.000mm de largura
- Mecanismo com desempenho preciso, fluído e durável

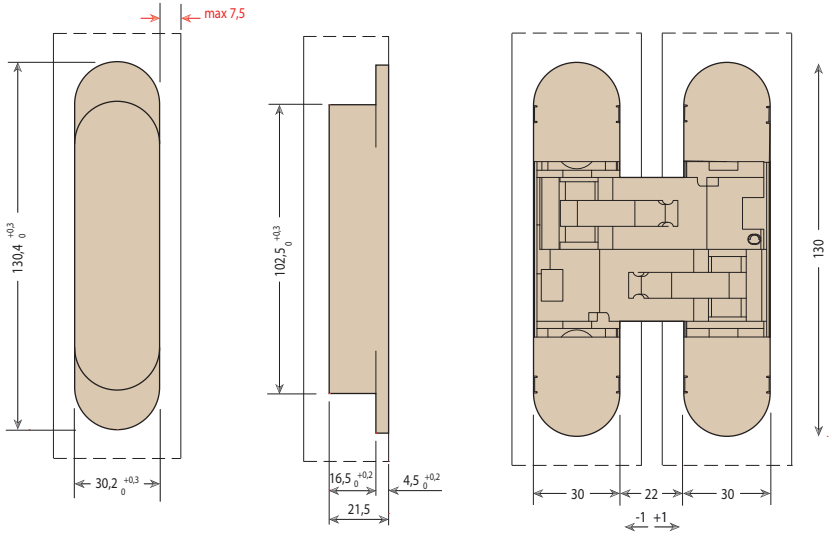

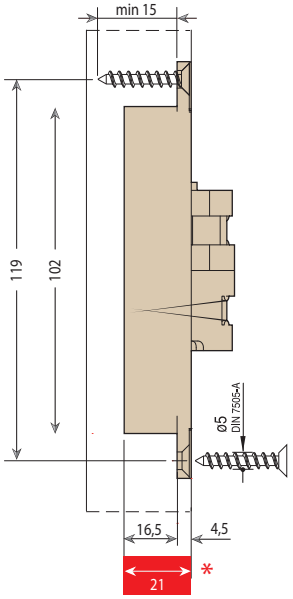

Tabela de capacidade de carga

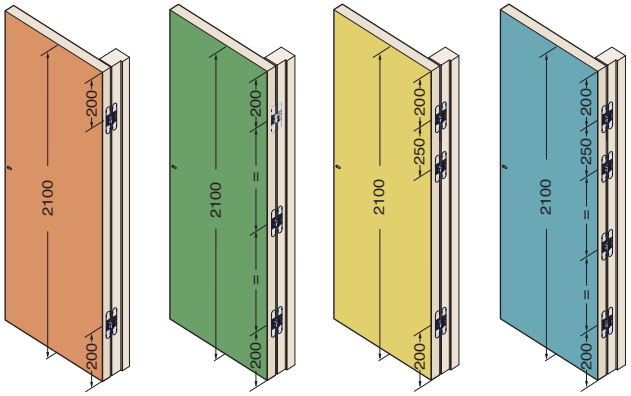

- 2 dobradiças
- 3 dobradiças simétricas
- 3 dobradiças assimétricas
- 4 dobradiças

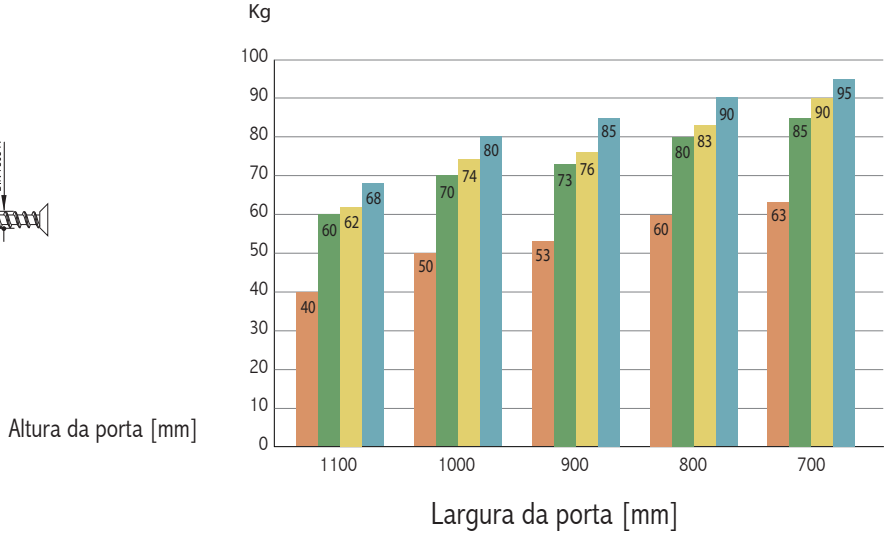

altura da porta 2100mm; para H>2100 ou para uso com molas de porta

Guia geral de ajuste

Modelo patenteado

Dobradiças invisíveis reguláveis para portas

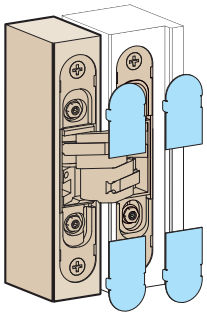

1131s
1230s
1130s
1129
1130 inox
1330s
1235s
1329
1229

Ajuste Vertical

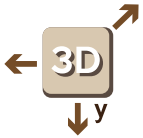

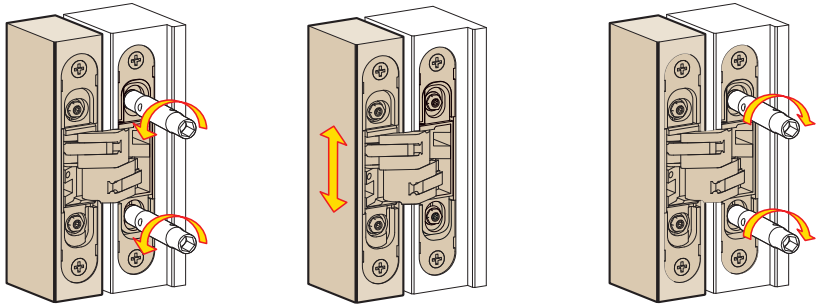

Ajuste horizontal

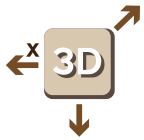

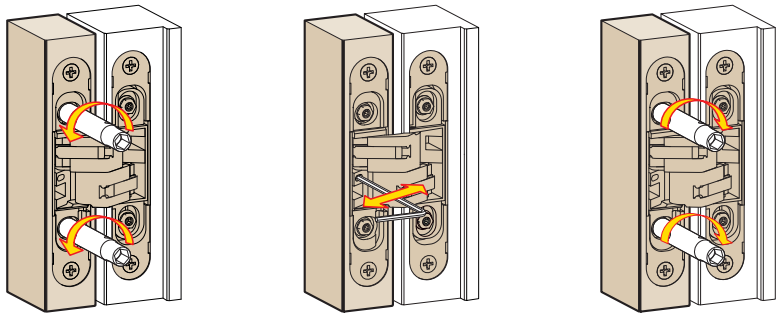
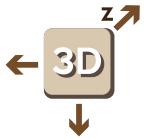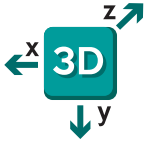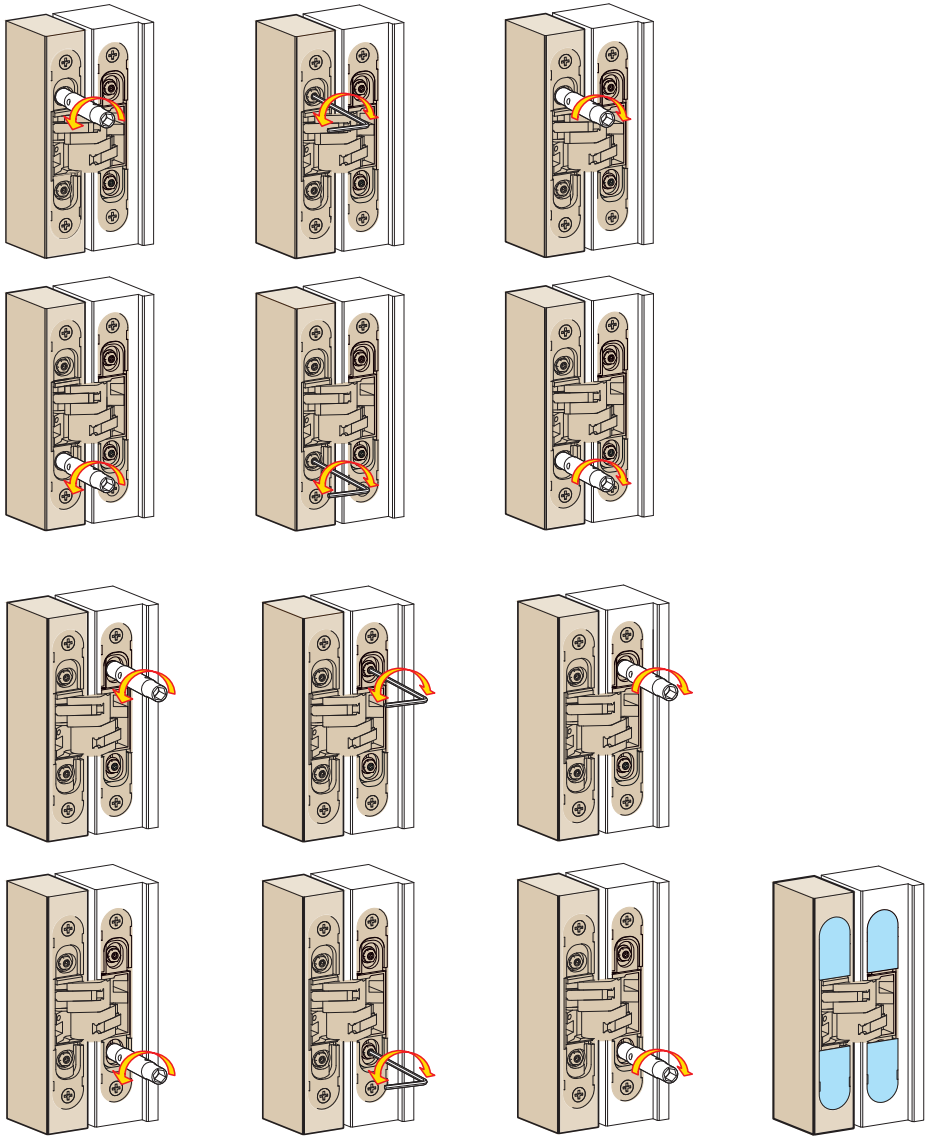
Ajuste de profundidade